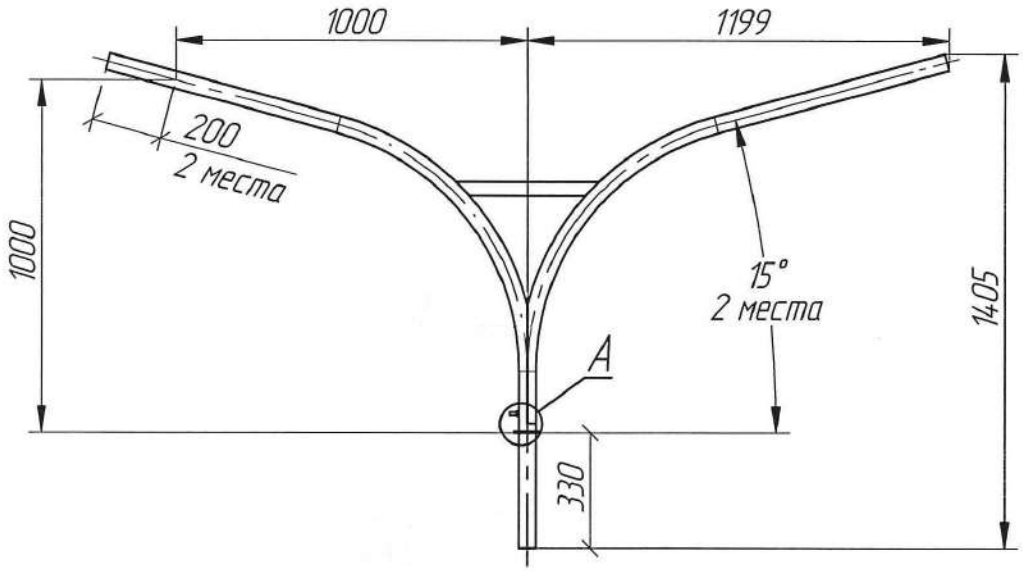
1000
1199
200
2 места
1000
15°
2 места
1405
A
330

A(1:2)

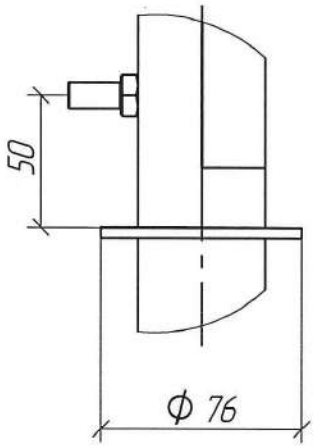
50
Ф 76

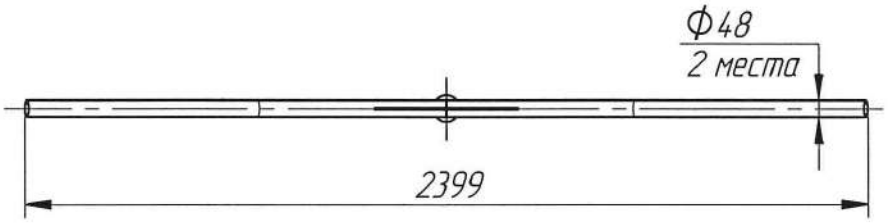
Ф48
2 места
2399